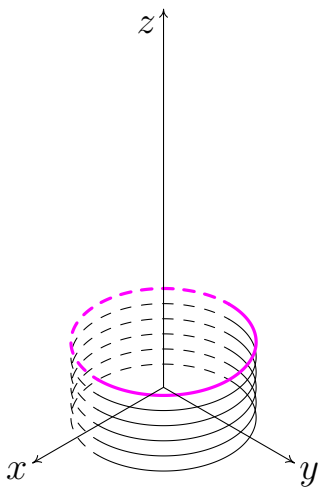
z
x
y